TAM GEÇİSLİ KÜRESEL VANA (FLANŞLI) 2P

FULL BORE BALL VALVE (FLANGED) 2 PC

PN6
DN 40 … DN 100
SIZE; 1 1/2" ... 4"

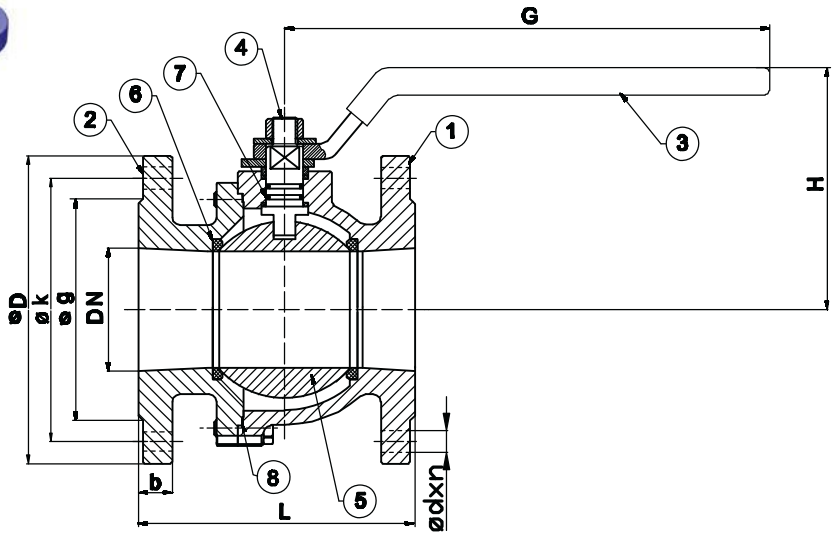

T-0510

MALZEME ÖZELLİKLERİ / MATERIALS

PARÇA NO	PARÇA ADI	PART NAME	MALZEME	MATERIAL
1	GÖVDE	BODY	GG25	GG25
2	FLANŞ	FLANGE	GG25	GG25
3	KOL	LEVER	St37+GALVANİZ+VİNİL KAPLAMA	St37+GALVANIC+VINLY PLATED
4	MİL	STEM	PASLANMAZ ÇELİK	STAINLESS STEEL
5	KÜRE	BALL	PASLANMAZ ÇELİK	STAINLESS STEEL
6	RİNGLER	SEALS	TEFLON	PTFE
7	O-RİNG	O-RING	EPDM	EPDM
8	CONTA	GASKET	TEFLON	PTFE

TAM GEÇİSLİ KÜRESEL VANA (FLANŞLI) 2P

Full Bore Ball Valve (Flanged) 2 Pc

Anma Basıncı Nominal Pressure		PN 6					
Anma Çapı Nominal Diameter		DN	40	50	65	80	100
Vana Boyutları Valve Dimensions		L	140	150	170	180	190
		G	190	260		335	
		H	120	130	140	155	170
Flanş Ölçüleri Flange Dimensions	PN 6	D	130	140	160	190	210
		k	100	110	130	150	170
		g	78	88	108	124	144
		b	16			18	
		d	14			19	
Delik Adedi / Hole Qty		n	4				
Ağırlık / Weight		Kg.	6	7	11	17	22

DİZAYN / DESIGN

FLANŞ BAĞLANTI ÖLÇÜLERİ FLANGE AND THEIR JOINTS	TS ISO 7005-2 BS EN 1092-2
ALINDAN ALINA BOYUTLAR FACE TO FACE DIMENSIONS	TS EN 558-1 SERİ 14
TESTLER / TESTS	TS EN 12266-1

SICAKLIK / BASINÇ TEMPERATURE / PRESSURE	
° C	-10..... + 120
PN	6

UYGULAMALAR
- Sıcak ve Soğuk su sistemleri
- Kızgın su sistemleri
- Basınçlı hava sistemleri
- Asit ve alkali özelliği bulunmayan yanıcı olmayan akışkanlarda

APPLICATIONS
- Hot and cold water
- Superheated water
- Pressurized air
- Fluid excluding acid & non flammable fluids

"Ürünlerimizde yapmış olduğumuz sürekli iyileştirme çalışmalarından dolayı, önceden haber vermeden ürün dizayn ve yapısında değişiklik yapma hakkını saklı tutarız."
"Due to continuous development of our products, we reserve the right to modify our product design or construction without prior notice."